이우樂큡

2025 제5차 정기총회

이우학교교육공동체사회적협동조합 ‘이우락큡’ | 2025년 4월 30일 저녁 7시 30분

총회 진행 개요

법인 개관

신규 임원 소개

2024 감사보고

2024 사업보고

2024 결산

2025 사업계획

2025 예산

기타안건

법인 개관

(2025년 2월 28일 기준)

법인명	이우학교 교육공동체 사회적협동조합 (약칭 : 이우락큡)
법인격	학교협동조합
설립연월일	2020년 9월 24일
대표자	한덕희
주소	경기도 성남시 분당구 동막로 287
조합원 수	160명 (53명)
출자금	14,010,000원

이우樂큽

가 치 있 게 같 이 살 자 !



| 이사(임원) 명단

등　기 | **한덕희(이사장)**, **김나리**교사, **신광호**학부모, **윤을순**학부모, **정현진**지역/졸업생, **이태희(감사)**
미등기 | **강은성**지역/졸업생, **고성민**학부모, **박선경**학부모, **장기혁**교사

| 미등기 이사 이임, 취임

김은경, 신지원 이임

송은영, 공오숙 취임

2024 감사보고

사업 운영에 대한 감사

2024년 이우락쿱은 조합원을 포함하여 이우학교와 지역의 다양한 참여자들이 자발적으로 창의적인 아이디어를 기획하고 이를 실천으로 옮기면서 다양한 자치 활동 기반으로 여러 사업을 진행하였습니다.

- **이우락쿱: 청소년 인턴 활동과 청소년 장학생 활동 지원**
- **달콤샘: 이우학교 학부모님들의 자원봉사로 달콤샘 운영**
- **우주소년: 도서납품과 공간운영, 다양한 지원사업과 문화행사 참여 및 개최**

전반적으로 조합의 운영은 조합원 참여 기반 위에서 계획적으로 진행되었으며, 소통과 의사결정 구조 또한 적절하게 유지되고 있음을 확인하였습니다.

회계 및 재정 감사

2024년 결산자료를 검토한 결과, 다음과 같은 사항을 확인하였습니다:

- **예산 집행이 실제 사업 내용과 비교적 일치하며, 불필요한 지출은 최소화되었습니다.**
- **주요 수입과 지출은 정해진 회계 항목에 맞춰 정산되었으며, 이사회 및 총회 승인 절차도 적절히 따랐습니다.**
- **회계 기록은 체계적으로 관리되고 있으며, 외부 감사나 조합원 열람 요청 시에도 신뢰할 수 있는 근거자료를 제공할 수 있는 수준입니다.**

단, 앞으로도 각 사업별로 현재처럼 회계 및 재정이 구분되어서 관리되기를 바랍니다.

종합 의견

2024년도 이우락쿱은 자율성과 투명성을 기반으로 조합 운영을 성실히 수행하였으며,
회계 및 사업 절차 모두 대체로 건전하게 유지되었습니다.

다만, 회계 관리의 정밀성을 높이기 위한 지속적인 내부 기준 마련이 필요하며,
이를 통해 신임 임원진 하에서 보다 안정적인 조직 운영이 가능할 것으로 판단됩니다.

2024 사업보고

|당기(4차 | 2024.03-2025.02) 사업 개요

2023.12	마을교육공동체활성화사업(우주소년) 시작
2024.04	4차 총회 개최 (신임 이사장 및 이사진 선출) 우주소년 청소년 인턴십 (~7월) 함께여는교육연구소 장학생 인턴십 진행 (~12월)
2024.08	달콤샘 환경 정비 및 가구 제작
2024.09	‘샘콤달콤’ 달콤샘 학생위원 활동 진행 (~12월) 유니버스 ‘삶’ 진행 (~12월)

이우락큡 자체 진행 내용

샘콤달콤 활동	우주소년 청소년 인턴 활동	청소년 장학생 활동
		

학생들에게 마을과 함께하는 다양한 사회적 경험 제공

(교육청 지원, 자체 진행, 함께여는교육연구소 지원으로 운영)

|이우락큡 자체 진행 내용

유니버스 ‘삶’



이우학교학부모축제 부스참가



이우학교와 지속적으로 교류하며 함께 연대하고 지원할 수 있는 방안 모색

달콤샘 진행 내용

달콤샘 운영

학부모 위원회가 중심이 되어
전체 학부모의 자원봉사활동 진행

달콤샘 활동 학부모 식대 지원

달콤샘 봉사활동을 하는 학부모에게
식대 지원

(약 2,000,000원)

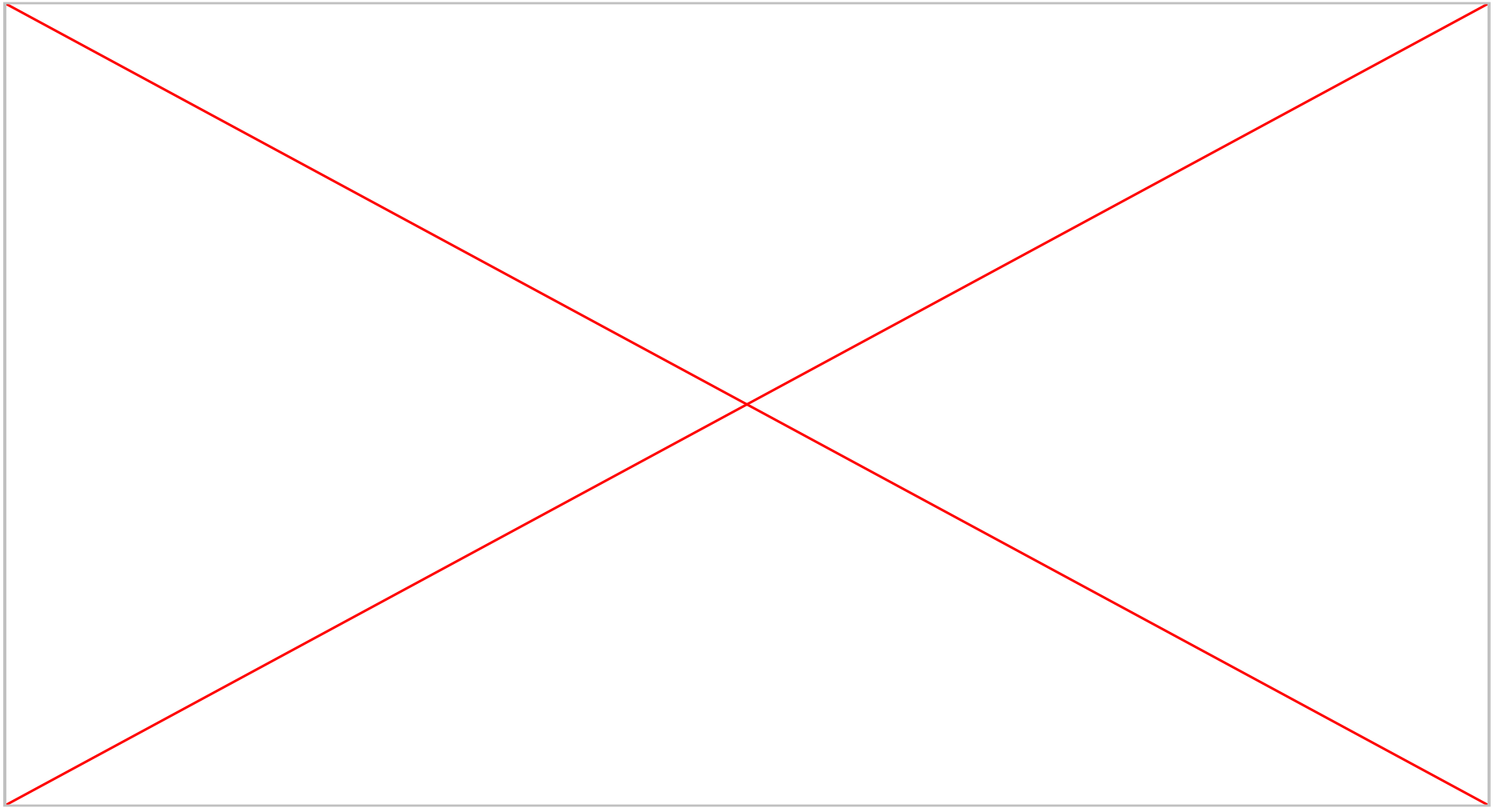

|우주소년 진행 내용

납품

용인시도서관사업소
(정기납품, 비치희망도서, 바로대출)

작은도서관
(굿모닝, 밤토실)

학교도서관
(이우학교)

공간 운영

문화행사
(시간의 선율, 아르케컬쳐, 소년의식물기)

이우학교 관련 대관
(학부모 모임, 책세상)

지역 단체 모임

|우주소년 진행 내용

지원사업

경기도콘텐츠진흥원
(인디시네마, 만월살롱)

용인문화재단
(별별처방)

DMZ다큐멘터리영화제

머내마을영화제

문화행사

세월호, 이태원 참사 기억모임

세상은 망했는데 눈 떠보니 투표일,
새벽이 생추어리 등

우주소년 진행 내용











2024 결산보고

달콤샘 결산

매출	90,805,893	
상품매입	76,738,865	
운영경비	1,994,716	→ 월비용 약5만원/ 세무사기장료 / 법인등기수수료
환경개선비	843,800	
학부모급식비	2,002,550	
회의비	241,700	
세금	1,665,940	
기부금(장학)	2,000,000	→ 함께여는교육연구소 장학기금. 이우락쿱 장학생 지원
비용	85,487,571	
예상수익금	5,318,322	→ 2/28일 기준 통장잔고 5,456,256

우주소년 결산

매출	74,638,833
상품매입	41,600,006
운영경비	5,695,128
임대료	26,400,000
활동지원비	619,400
세금	
인건비	
비용	74,314,534
예상수익금	324,299

인시즌(구.우주소년 사업자) 결산

매출	84,163,858
상품매입	49,298,039
운영경비	8,335,734
임대료	
활동지원비	1,112,710
세금	
인건비	34,487,170
비용	93,233,583
예상수익금	-9,069,6255

교육청 예산 집행

일시	항목	세부항목	금액
24.05.27	협동조합 임원 워크샵	강사비	190,000
		비품	120,000
24.10.30	타 협동조합 방문 (현암고, 국사봉중, 성대골)	방문경비	100,000
		선물, 식사	270,000
24.12.04	학생위원회 프로슈머 프로젝트 (2024.12~2025.01)	강사비	2,000,000
24.01.24	25년 협동조합 총회준비		320,000

2025 사업계획

학생교육복지사업

모든 학생이 교육 기회에서 차별받지 않고
자신의 잠재력을 발휘할 수 있도록 다양한 교육프로그램을 개발 및 운영합니다.

달콤샘

달콤샘 장학인턴십
(4월 모집, 26년 1월까지 진행예정)

학생 프로젝트 지원
(교내 프로젝트 수업과의 연계)

우주소년

청소년 인턴십
(제천간디학교 사회체험학습 진행중)

우주소년 인턴십
(7월 모집, 여름방학동안 진행)

청소년 문화제

그 외

학교도서관 프로그램 지원

교내 도서관 납품 확대
(학부모도서관위원회와의 적극적 논의)

민주시민교육사업

조합원이 민주시민으로서의 성장을 할 수 있도록 사회적 가치 실현을 지원하고 교육합니다.

달콤샘

달콤소득
(2학기 초 진행, 1,260,000원)

마르지 않는 샘
(기부문화 촉진)

우주소년

문화행사
(사회적,공동체적 이슈들을 이야기하는 북토크, 워크샵등 기획)

리유저블컵 사용
(일회용품X)

제로웨이스트상품판매
(환경을 조금이라도 덜 헤치는 소비재 소개 및 판매)

그 외

신학습관 1층 테라스 정비
→ 재생에너지발전사업도 연결
(이우중 생활전기수업 및 동아리 수업과 연계 추진)

|(학생)건강증진사업

학생 및 조합원등 사업장 이용객들에게 친환경, 유기농 간식을 지원합니다.

달콤샘

친환경 급식 지원 업체의 간식 구매
(아이쿱, 네니아)

그외 사회적기업 장애인작업장(강남세움) 및 홍성들녘천년홍주 누룽지등 이용

우주소년

커피외 카페 메뉴 주재료를 지역농산물 또는 친환경 제품 이용

마을교육공동체활성화사업

학교와 지역사회가 연결되어 마을 전체가 모두의 배움터가 되도록 합니다.

달콤샘

동천공유샘(되살림 활동) 지원
(학생자치기구 '일생' 활동 지원)

우주소년

일상프로그램 확대
(한강에 빠지다, 리본의 글쓰기, 커뮤니티 모임, 힐링명상, 북클럽 등)

지원사업 공모 및 참여

자원활동가 확대
(7명의 활동가 참여 중)

그 외

마을탐방 지원
(신입생 새로배움터)

재생에너지발전사업

무공해 에너지 발전사업으로 사회, 환경 문제에 공동대응

이우락큡

신학습관 테라스 조성시 벤치에 태양광 패널로 파워뱅크 충전하여 활용

2025 예산

달콤샘 예산

매출	90,000,000
상품매입	75,000,000
운영경비	2,000,000
환경개선비	500,000
학부모급식비	2,000,000
회의비	300,000
2025년 계획사업	7,000,000
세금	1,600,000
기부금(장학)	2,000,000
비용	**90,400,000**

달콤소득	1,000,000
학생프로젝트	1,000,000
신학습관 테라스 정비 등	5,000,000

달콤소득	1,000,000

- **달콤소득**
  - 3,000원*(60명*3개학년+80명*3개학년) = 1,260,000 (실제원가1,000,000)
  - 이우락쿱에서 실현하려는 사회적 미션에 대한 이해에 초점
  - 달콤샘에 대한 설명, 간식 선정 기준, 프로젝트 지원 등에 대해서 홍보예정
  - 상품권 양도는 불가

- **마르지 않는 샘**
  - 기부 문화를 학습하기 위한 도구
  - 저울이 부착된 통에 현금을 기부하고 자유롭게 학생들이 사용할 수 있도록 함.

신학습관 테라스 정비 등 5,000,000

- **신학습관 1층 테라스 내 벤치 및 태양광 시설 설치**

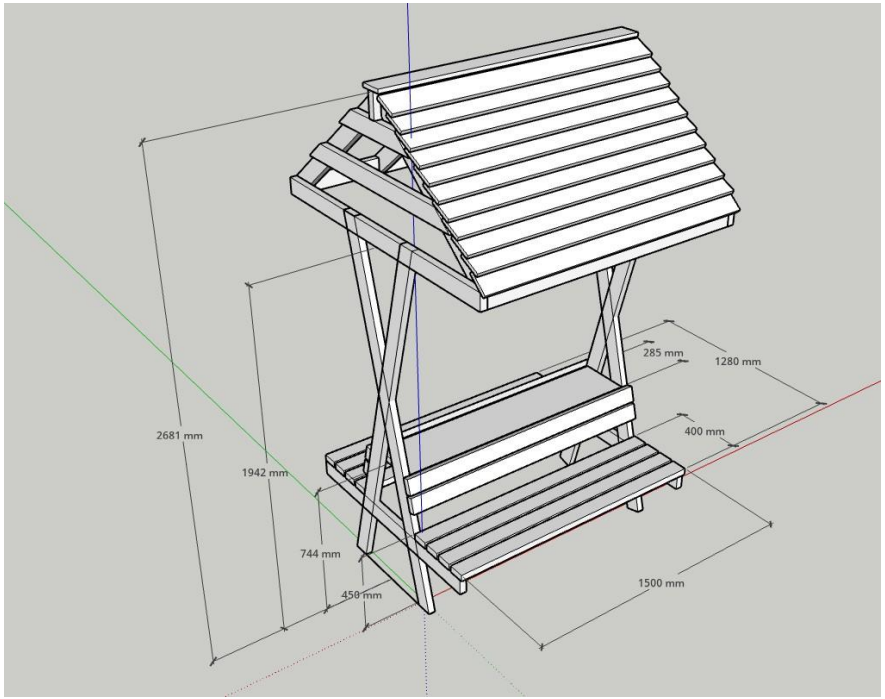





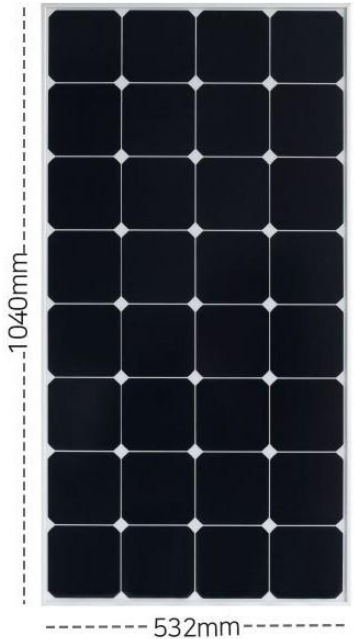

제품명	SCM 100WS
최대전압	17.5V
최대전류	5.75A
개방전압	21V
단락전류	6.05A
최대전력	100W
무게	6.16Kg
사이즈	532x1040x30mm

SCM 100WS는 하루에 약**350Wh**의 에너지를 생산합니다.



전등 20W
17.5시간

팬 30W
11.6시간

스마트폰 4000mA
17.5회 충전

12V100Ah충전시
12시간 완충가능

전기제품의 조건, 손실률에 따라 실제 시간은 달라질 수 있습니다.

“ 3개를 쓰면! ”


WE ENJOY GREEN ENERGY
전등 30W
42시간
선풍기 50W
26시간
스마트폰 4000mA
76회 충전
냉장고 40W
32시간
전자렌지 700W
108분
TV 40W
32시간

작 업 견 적 서

날짜: 2025년 4월 16일
수신: 이우락큡
참조:
전화:
팩스:
Email:

품명:

목수정
사업자등록번호 : 875-02-02503
주소 : 경기도 용인시 수지구 이종무로 169번길 24
010-9048-8745 | Tel. 031-896-5990
philjj@gmail.com

청구금액(VAT 포함):							(단위:원)
No.	항목	세부사항	수량	단위	단 가	공급가액	비 고
1	벤치 재료비					354,000	
		2*4 각재	16	장	9,000	144,000	
		2*12 각재	1	장	42,000	42,000	
		1*5 데크재	12	장	6,500	78,000	
		오일스테인	1	통	40,000	40,000	
		철물일체	1	식	50,000	50,000	
2	파워뱅크 재료비					1,126,000	
		태양전지(패널)100w	3	개	187,000	561,000	
		충전컨트럴러	1	개	65,000	65,000	
		인산철배터리100AH	1	개	150,000	150,000	
		이동형케이스	1	개	100,000	100,000	
		인버터(3000w)	1	개	150,000	150,000	
		전선 등	1	식	100,000	100,000	
						-	
3	작업일수					-	
		벤치제작	2	일		-	
		파워뱅크	1	일		-	
						-	
					소 계	1,480,000	
4/30 납품 예정					부 가 세	148,000	
					합 계	1,628,000	

우주소년 예산

매출	80,000,000	90,000,000
상품매입	45,000,000	54,000,000
운영경비	6,000,000	
임대료	26,400,000	
활동지원비	1,600,000	
세금	1,000,000	
인건비		26,000,000
비용	**80,000,000**	**80,000,000**

교육청 예산

항목	세부항목	금액
조합원 워크샵 (태양광)	강사비	200,000
	비품	200,000
타 협동조합 방문 (성대골마을)	방문경비	100,000
	선물, 식사	300,000
학생프로젝트 지원	강사비	1,900,000
조합원의 날	선물비	300,000